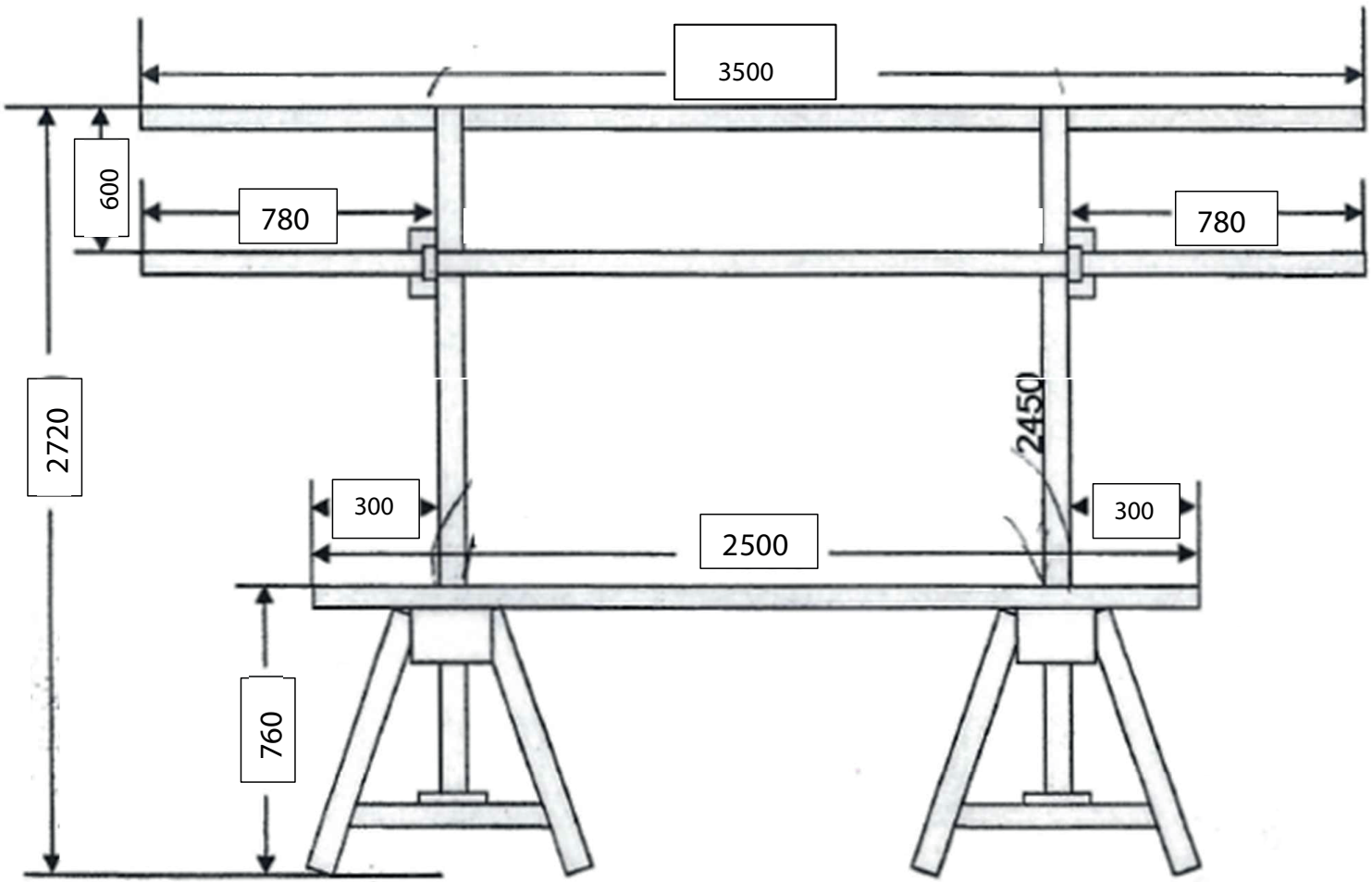
3500
600
780
780
2720
2450
300
300
2500
760

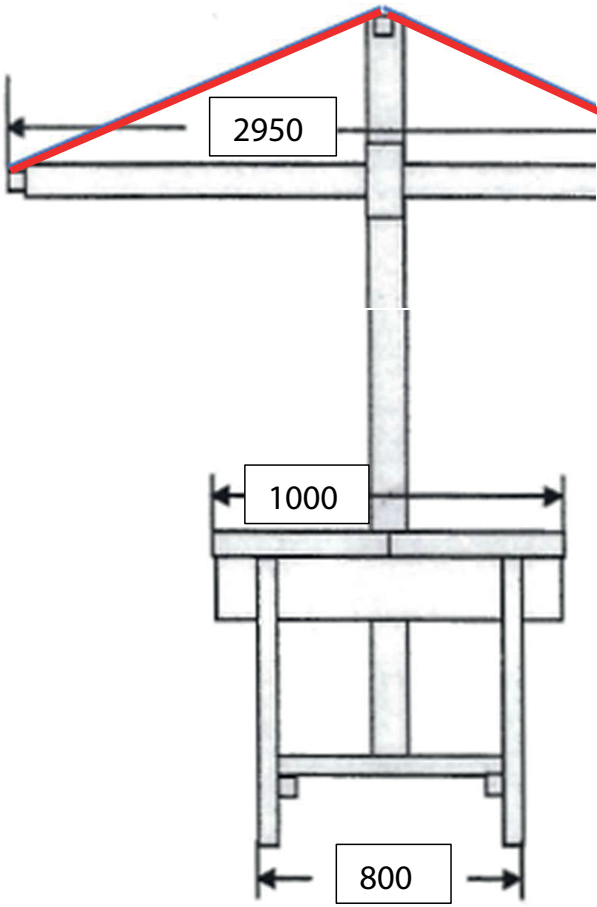
2950
1000
800